ITAS HAG-HF (Flujo horizontal)
Generador indirecto de gases calientes

Passatge dels Til·lers 13,
08390 Montgat, Barcelona.
www.alfacombustion.com
Tel: +34 93 242 78 52

Diseño compacto / Baja pérdida de carga / Alta seguridad y fiabilidad

Calentador de llama indirecta ITAS para sistemas de recirculación de hornos y aplicaciones de secado, donde el flujo de aire de proceso necesita estar aislado de los gases de combustión del quemador. Fácil de instalar y pre ajustado previamente. Equipado con quemador compacto, rampa de gas y control de funcionamiento.

Características:

- Alta eficiencia
- Baja pérdida de carga (presión)
- Construcción robusta
- Diseño compacto
- Sin contaminación del producto por gases de combustión

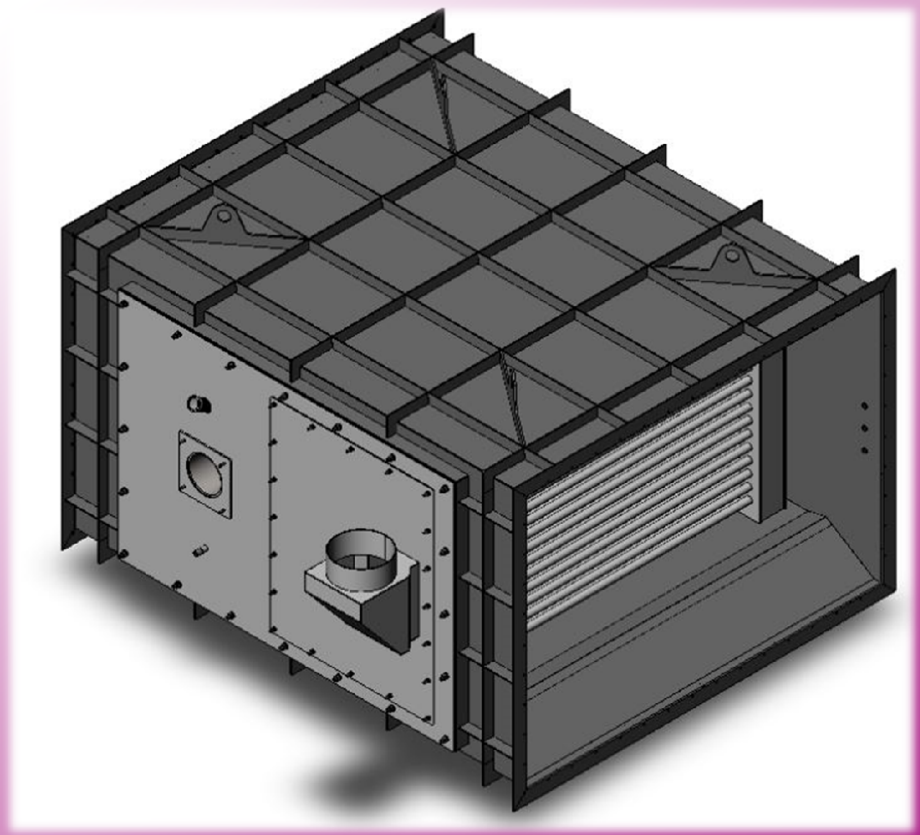

Especificaciones técnicas:

- Potencia térmica: desde 100 hasta 800 kW
- Eficiencia térmica: > 82%
- Combustibles: gas natural, GLP
- Aire de proceso: hasta 200 ° C / δT hasta 92 ° C
- Relación de ratio: entrada quemador 10: 1 / flujo aire de proceso 2: 1

Industrias y aplicaciones típicas:

- Automoción — Cabinas de pintura
- Alimentación — Secado y horneado
- Metal — Revestimiento, secado y curado.
- Cerámica — Secado de cerámica blanca
- Farmacéutica — Calefacción