ITAS / Speedflame

Passatge dels Til·lers 13,
08390 Montgat, Barcelona.
www.alfacombustion.com
Tel: +34 93 242 78 52

Media velocidad / Alta estabilidad de llama / Alta relación de ratio

Los quemadores ITAS Speedflame crean la circulación de gases adecuada en la atmósfera del horno debido a la velocidad de salida, lo que da como resultado una alta uniformidad de temperatura. La flexibilidad en la relación gas / aire los hace adecuados para una gran cantidad de procesos de tratamiento térmico en muchas industrias y aplicaciones. Este control de gas / aire se realiza mediante un regulador proporcional o bien por válvulas conectadas a través de transmisión mecánica

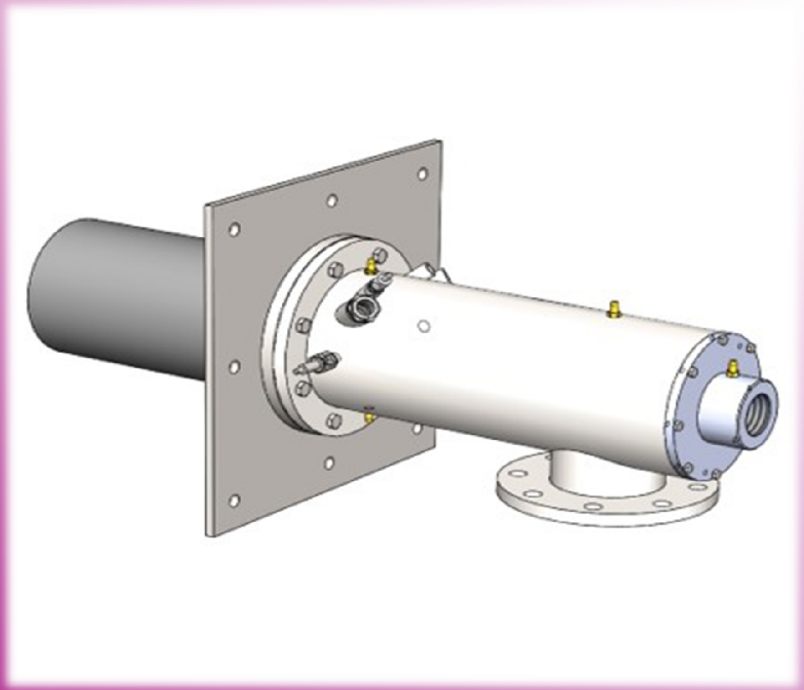

Características:

- Controlado por aire / gas
- Exceso de gas hasta 80% (capacidad máxima de aire)
- Exceso de aire hasta 950 (capacidad mínima de gas)
- Supervisión de llama por electrodo de ionización o escáner UV
- Construcción robusta
- Alta estabilidad de llama
- Tobera de carburo de silicio o bloque refractario.

Especificación técnica:

• Capacidad:	desde 100 a 1.700 kW (pci)
• Relación de ratio:	> 20: 1
• Combustibles:	Gas natural, GLP, otros y mezclas de gases bajo pedido
• Aire de proceso:	entrada hasta 400 °C (O2> 0%) / salida hasta 800 °C
• Aire de combustión:	hasta 260 °C
• Exceso de aire:	15-30%

Industrias y aplicaciones típicas:

• General	Equipo multipropósito
• Galvanizado	Calentamiento del baño
• Medio ambiente	RTO´s y postquemador
• Hornos cerámicos	Continuos tipo túnel o periódicos.