ITAS / Intensityflame

Passatge dels Til·lers 13,
08390 Montgat, Barcelona.
www.alfacombustion.com
Tel: +34 93 242 78 52

Alto rendimiento / Llama corta / Múltiples combustibles

Los quemadores cónicos ITAS Intensityflame son idóneos para su uso en aplicaciones de generadores de gases calientes, de llama tanto directa como indirecta. Estos equipos son controlados en aire y gas mediante válvulas conectadas electrónicamente, y están disponibles para una gran variedad de combustibles, incluidas múltiples combinaciones de inyectores de gas.

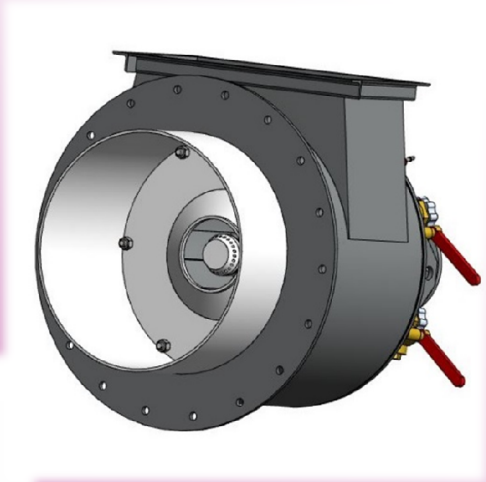

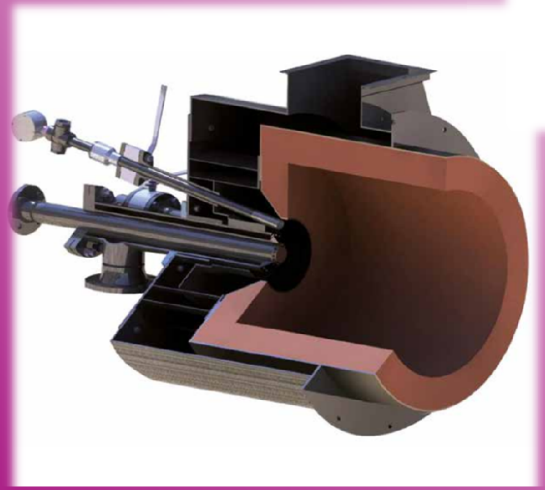

Características:

- Controlado por aire y gas
- Alto ratio
- Alta capacidad
- Diseño compacto
- Construcción robusta
- Alta estabilidad de llama
- Cámara de combustión de aleación o revestimiento refractario

Especificación técnica:

• Capacidad:	desde 1,5 hasta 55 MW (pci)
• Relación de ratio:	15: 1
• Combustibles:	Gas Natural, Gasoil, GLP, gas de síntesis, biogás, otros gases mezclados
• Aire de proceso:	entrada hasta 400 °C (O2 >0%) / Salida hasta 800 °C
• Aire de combustión:	hasta 260 °C
• Exceso de aire:	15 -30 %

Industrias y aplicaciones típicas:

• Agricultura	Secado de forraje y cereales
• Papelera	Campana del Yankee
• Minería	Secado de material base
• Propósito general	Generadores de gases y calderas
• Medio ambiente	Incineradores
• Industria del yeso	Calcinadores
• Alimentos y piensos	Secado