ITAS / Dryflame

Passatge dels Til·lers 13,
08390 Montgat, Barcelona.
www.alfacombustion.com
Tel: +34 93 242 78 52

Alto ratio / Diseño compacto / Reducción del tiempo de puesta en marcha

Los quemadores ITAS Dryflame son utilizados típicamente en generadores de gases calientes, de combustión directa o indirecta, y que además requieren un tiempo de instalación reducido mediante el uso de packs de quemadores ya ensamblados y previamente pre ajustados. Los packs incluyen el quemador, el ventilador de aire de combustión, la rampa de gas, los controles y todos los dispositivos de seguridad necesarios para encender y controlar el funcionamiento seguro del quemador.

Los pre ajustes realizados en fábrica antes del envío garantizan un funcionamiento y un rendimiento excelentes del quemador.

Los quemadores Dryflame están diseñados y desarrollados con un sistema de relación aire / gas muy avanzado para garantizar un alto ratio de regulación. Aplicaciones idóneas de estos equipos son los hornos y secaderos, donde el modo de funcionamiento en 'standby' debido a cambios de producto o ajustes del proceso requieren de dichas características. El control de relación de caudal aire / gas del quemador optimiza la combustión general y la eficiencia del sistema. Supervisión de llama por escáner UV o electrodo de ionización.

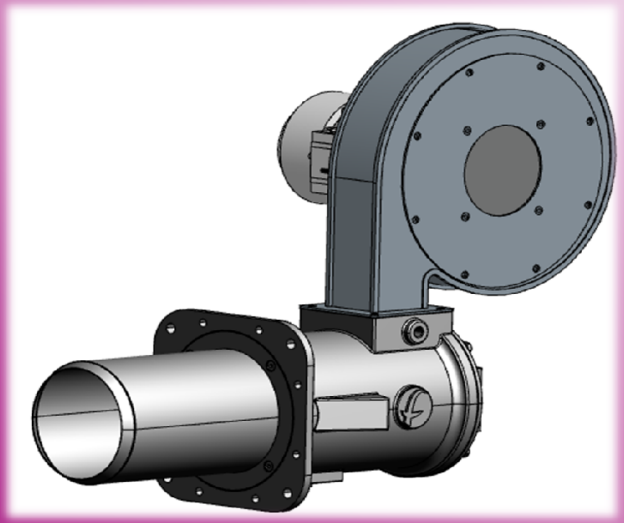

Características:

- Control de relación aire / gas
- Alto ratio
- Alta eficiencia
- Diseño compacto
- Fiabilidad
- Mantenimiento sencillo
- Tiempo de puesta en servicio reducido

Especificación técnica:

• Capacidad:	desde 125 hasta 500 kW (pci)
• Relación de ratio:	hasta 20: 1
• Combustible:	Gas Natural, GLP, otros bajo pedido
• Aire de proceso:	entrada hasta 400 °C (O2 >0%) / salida hasta 900 °C
• Exceso de aire:	20 %

Industrias y aplicaciones típicas:

• Alimentos y pienso:	Secado y horneado de ingredientes
• Aluminio:	Tratamiento de envejecido, homogenizado
• Vidrio (enfriado final):	Recocido y atemperado
• Automotriz:	Curado y secado de pintura
• Cerámica:	Secado
• Textil:	Secado y tratamiento de revestimiento
• Impresión industrial:	Secado tras la impresión